BERGUM 1300121V

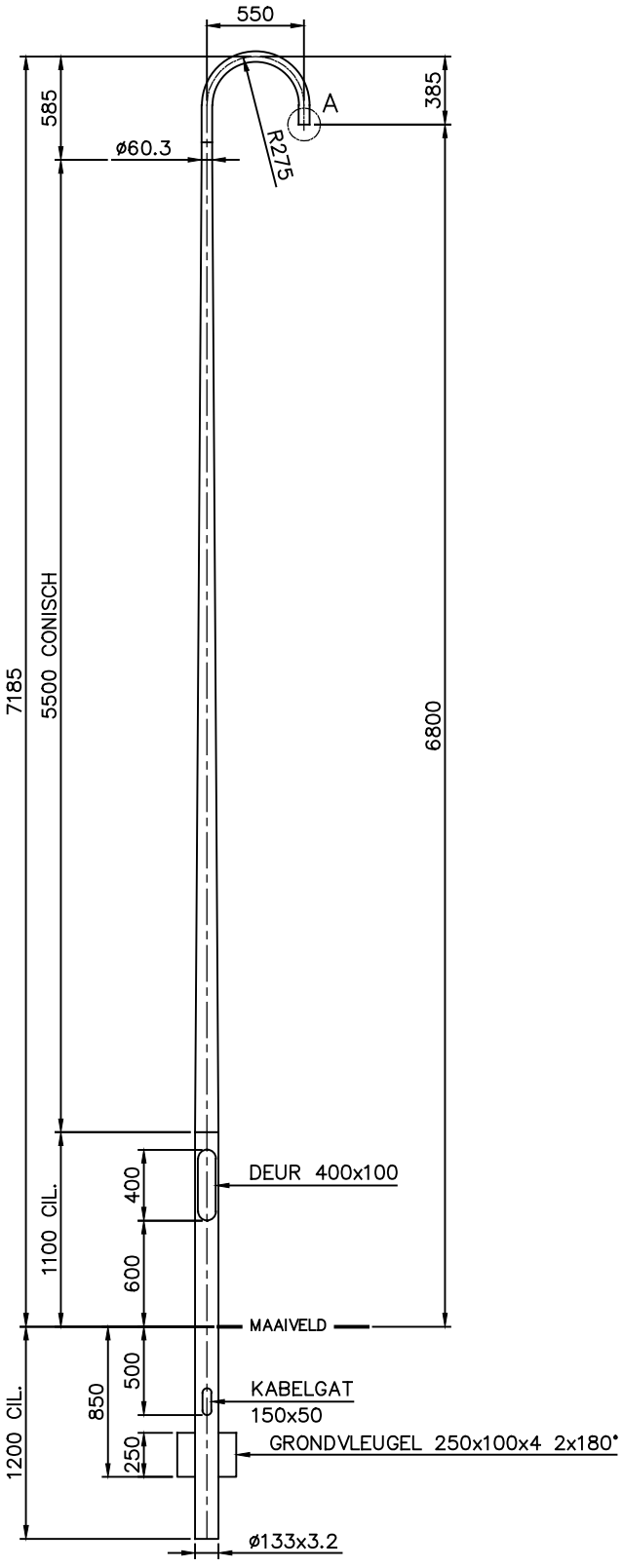

DETAIL A.

schaal 1:2

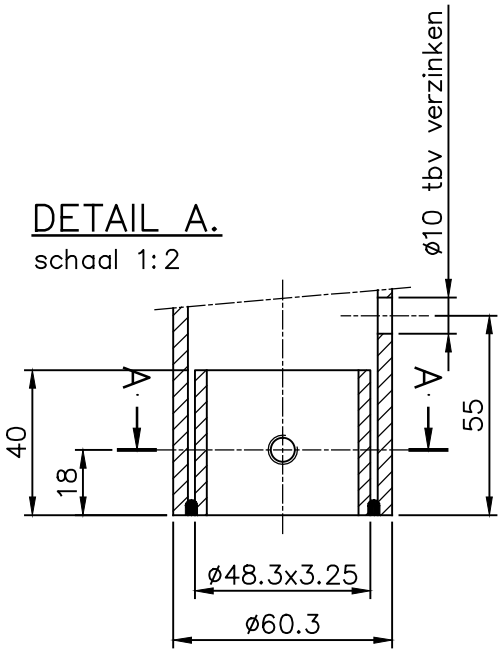

Doorsnede A–A.

schaal 1:2

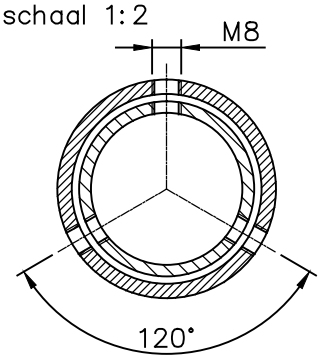

DETAILS		
DEUR AFMETINGEN:	H=400	B=100
DEUR :	DR02	
SLOT :	ST03	
BINNENWERK :	BW01	
VARIABELE :	WAARDE :	
–	–	
–	–	

UIT 1 BUIS GETROKKEN

OPPERVLAKTE BEHANDELING:

- THERMISCH VERZINKT VLGS. EN ISO 1461.
- POEDERCOATEN RAL . . . . MET EEN MINIMALE DROGE LAAGDIKTE VAN 80 MICRON.

C	–	–	–	Bijz.: –		
B	–	–	–	Schaal:	1:40	Datum:
A	–	–	–	Getek.:	PW	09–04–2008
Wijz.	Omschrijving	Datum:	Par:			

Deze tekening is eigendom van PMF Machinefabriek Bergum B.V. en mag zonder haar toestemming niet worden gebruikt, gekopieerd en/of aan derden ter beschikking worden gesteld. Auteursrechten voorbehouden volgens de wet.

Amerikaanse Projectie:

P.M.F. Machinefabriek Veendam B.V.
POSTBUS 290
NL–9640 AG VEENDAM
Tel. (+31) 598–613290
Fax. (+31) 598–621089

BENAMING
LICHTMAST–RCR–GV–LPH 6 M–1x550–180°
–

ARTIKEL NR: 3294–12–P0

TEKENING NR: A4–3294V

WIJZ –